BESTE VERBINDUNGEN FÜR IHREN ERFOLG

Telegärtner
KARL GÄRTNER GMBH

NETZWERK-KOMPONENTEN
KOAXIALE STECKVERBINDER
KABEL-KONFEKTIONIERUNG
PRÄZISIONS-DREHTEILE
KUNSTSTOFF-SPRITZGUSSTEILE
INDUSTRIE-ELEKTRONIK

# Innen TOP.
# Außen TOC.

DataVoice

# TOC - Serien RJ45 und LC Duplex

## Telecommunications Outdoor Connectors IP68

# Verkabelungskomponenten in einer neuen Dimension

TOC steht für Telecommunications Outdoor Connectors und bietet Verkabelungs-Profis bei rauesten Anwendungen die Zuverlässigkeit und Flexibilität, die Sie sich für Ihre Netzwerkanbindung wünschen.
Ob in der Telekommunikation, Sicherheitsanwendungen oder der Automatisierung, aber auch bei Anwendungen im Militär-, Offshore-, oder Bergbau-Bereich kommen die handlichen und montagefreundlichen TOC-Steckverbinder zum Einsatz. Die TOC-Serie ist in Ausführungen mit vernickeltem Messing sowohl für RJ45 Cat.$6_A$ als auch LWL LC Duplex erhältlich. Die Konformität mit den Vorgaben der Schutzklasse IP68 und die hervorragenden Materialeigenschaften ermöglichen einen Einsatz in härtesten Umgebungsbedingungen, und dies in einem Temperaturbereich von -40°C bis 85°C. Das Verriegeln, Zugentlasten und Abdichten der TOC Steckverbinder erfolgt über eine Drehbewegung und erfordert keine weiteren Arbeitsschritte. Für Sie bedeutet das: einfache, schnelle und fehlerfreie Installation, hohe Übertragungssicherheit und Flexibilität bei der Verkabelung.

## TOC-Serie RJ45

Die TOC-Serie RJ45 ist mit den neuen montagefreundlichen Anschlusskomponenten MFP8 Cat.$6_A$ Stecker und AMJ-S Modul Cat.$6_A$ als Set erhältlich und kann vor Ort ohne Spezialwerkzeuge an Massiv- und Litzenleiterkabel mit Kabeldurchmesser bis 9,5 mm (u.a. PE-Kabel) angeschlossen werden. Für Verlängerungen kann die TOC Kupplung mit eingebauter RJ45 Durchführungskupplung mit in die Verkabelungsstruktur integriert werden.

### Leistungsmerkmale TOC-Serie RJ45

- geeignet für 10 Gigabit Ethernet gemäß IEEE 802.3 an
- geeignet für PoE+ gemäß IEEE 802.3 at
- 360° Schirmung
- Temperaturbereich: -40° bis +85°C*
- Schutzklasse IP68 nach IEC 60529
- Schutzkappen unverlierbar in Schutzklasse IP68

### TOC Flanschsest IP68 AMJ-S Modul T568B Cat.$6_A$

- RJ45 AMJ-S Modul Cat.$6_A$ nach IEC 60603-7-51 (500 MHz)
- Cu-Leiterdurchmesser:
  Volldraht: 0,4-0,64 mm (AWG26/1 – AWG22/1)
  Litze: 0,46-0,76 mm (AWG27/7 – AWG22/7)
- Aderdurchmesser: 0,9-1,6 mm
- 4-Loch Befestigung, Montageausschnitt Ø 30,5 mm

### TOC Steckerset IP68 MFP8 T568B Cat.$6_A$

- RJ45 Stecker MFP8 Cat.$6_A$ nach IEC 60603-7-51 (500 MHz)
- RJ45 Stecker MFP8 Cat.$6_A$ UL listed (E244889)
- Cu-Leiterdurchmesser:
  Volldraht: 0,51-0,64 mm (AWG24/1 – AWG22/1)
  Litze: 0,46-0,76 mm (AWG27/7 – AWG22/7)
- Aderdurchmesser: 0,85-1,6 mm
- Kabelaußendurchmesser: 6,5-9,5 mm

### TOC Kupplung IP68 AMJ Kupplung K

- RJ45 AMJ Kupplung K nach IEC 60603-7-51 (500 MHz)
- RJ45-Buchse auf RJ45-Buchse
- passend für TOC Steckerset RJ45 IP68
- Montage auf TH35 mit Adaptern (H06000A0056)

*Temperaturverhalten abhängig von der Wahl der Kabel und Aderkonstruktion

## TOC-Serie LC Duplex

Die TOC-Serie in LC Duplex besticht durch Ihre einfache Handhabung als auch Flexibilität in der Installation. Es können vorkonfektionierte Kabel in das TOC Steckergehäuse eingeführt werden oder die Montage der LC Stecker erfolgt vor Ort. Der beiliegende Halterahmen mit verlängertem Rasthebel nimmt die LC Stecker fest auf und bietet eine zusätzliche werkzeugfreie Zugentlastung. Mit dem verlängerten Rasthebel lassen sich die LC Stecker in Verbindungen mit SFP+ Transceiver oder LC Duplex Kupplungen auch bei beengten Platzverhältnissen mühelos Stecken & Ziehen. Darüber hinaus können die unterschiedlichen Einbaulagen der SFP+ Transceiver in allen Achsen ausgeglichen werden.
Das TOC Steckergehäuse ist für Kabeldurchmesser bis 9,5 mm (u.a. PE-Kabel) ausgelegt. Für Verlängerungen kann die TOC Kupplung mit eingebauter LC Duplex Durchführungskupplung mit in die Verkabelungsstruktur integriert werden.

### Leistungsmerkmale TOC-Serie LC Duplex

- Stecker & Kupplung nach IEC 61754-20 (Zirkonia-Keramik)
- Multimode (PC) & Singlemode (APC) Ausführungen
- Insertion Loss:
  Stecker: Multimode max. 0,4 dB, Singlemode APC max. 0,5 dB
  Kupplung: Multimode max. 0,2 dB, Singlemode APC max. 0,5 dB
- Return Loss:
  Stecker: Multimode min. 30 dB, Singlemode APC min. 60 dB
- Temperaturbereich: -40° bis +85°C*
- Schutzklasse IP68 nach IEC 60529
- Schutzkappen unverlierbar in Schutzklasse IP68

### TOC Flanschset IP68 LC Duplex

- 4-Loch Befestigung, Montageausschnitt Ø 30,5 mm
- optional für SFP+ Transceiver

### TOC Steckerset IP68 LC Duplex

- Einzelkabeldurchmesser: 2,0 mm
- Kabelaußendurchmesser: 6,5-9,5 mm
- LC Halterahmen mit verlängertem Rasthebel und Zugentlastung

### TOC Kupplung IP68 LC Duplex

- passend für TOC Steckerset IP68 LC Duplex
- Montage auf TH35 mit Adaptern (H06000A0056)

# Übersicht TOC-Serien RJ45 und LC Duplex

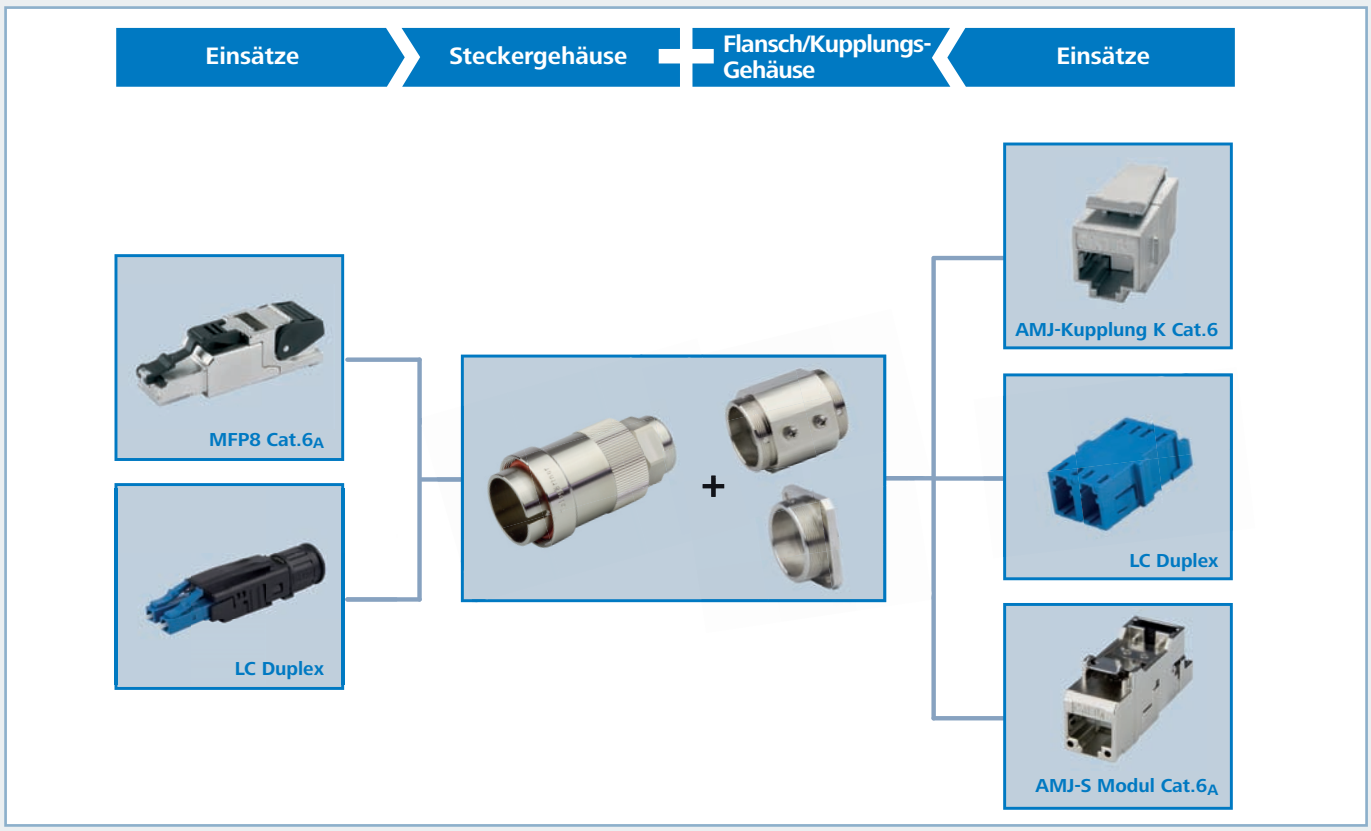


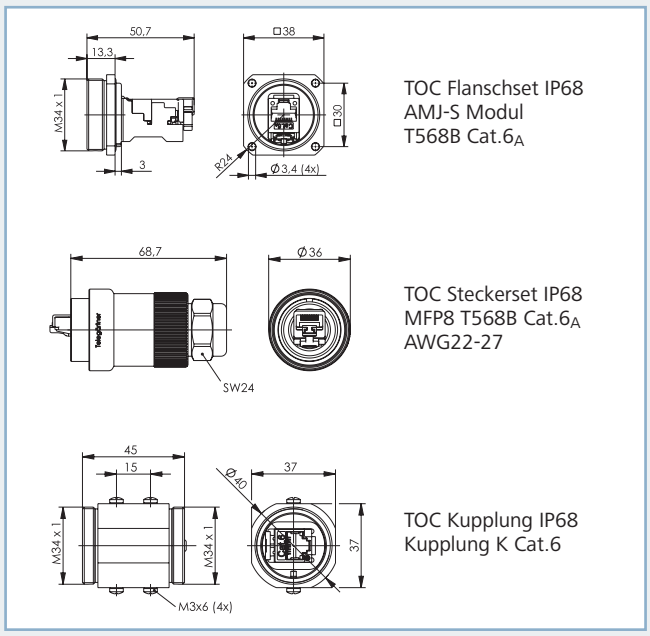


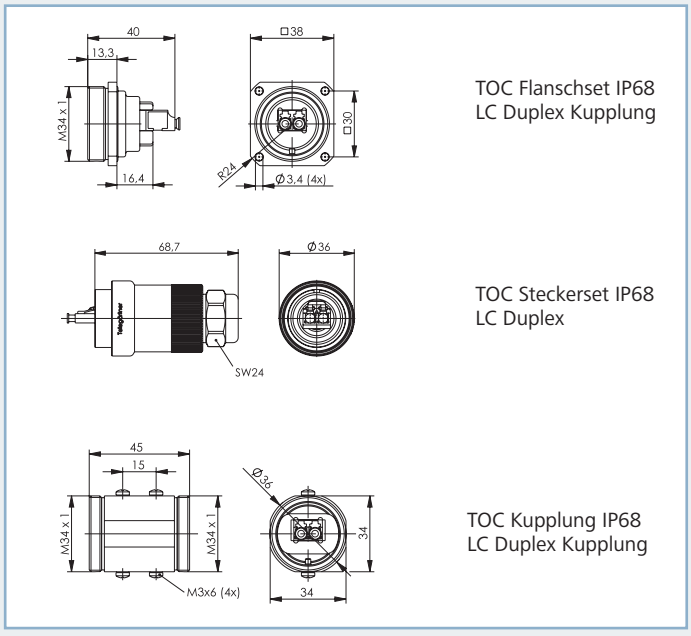


## Bestellinformationen TOC-Serie RJ45

| Bestell Nr. | Bezeichnung | Beschreibung |
|---|---|---|
| J60020A0000 | TOC Flanschset IP68 | AMJ-S Modul T568B Cat.6A |
| J60020A0002 | TOC Flanschset IP68 | AMJ Kupplung K Cat.6 |
| J60026A0000 | TOC Steckerset IP68 | MFP8 T568B Cat.6A AWG22-27 |
| J60029A0000 | TOC Kupplung IP68 | AMJ Kupplung K Cat.6 |

## Bestellinformationen TOC-Serie LC Duplex

| Bestell Nr. | Bezeichnung | Beschreibung |
|---|---|---|
| J68071A0000 | TOC Flanschset IP68 | LC Duplex Kupplung Multimode |
| J68071A0001 | TOC Flanschset IP68 | LC Duplex Kupplung APC Singlemode |
| J68070A0000 | TOC Steckerset IP68 | LC Duplex Multimode |
| J68070A0001 | TOC Steckerset IP68 | LC Duplex /APC Singlemode |
| J68071A0004 | TOC Kupplung IP68 | LC Duplex Kupplung Singlemode / Multimode |

## Bestellinformationen Schutzkappen

| Bestell Nr. | Bezeichnung | Beschreibung |
|---|---|---|
| H60030A0000 | TOC Flanschschutzkappe IP68 | Messing vernickelt, mit Kette |
| H60030A0001 | TOC Steckerschutzkappe IP68 | Messing vernickelt, mit Kette |

# Montageschritte

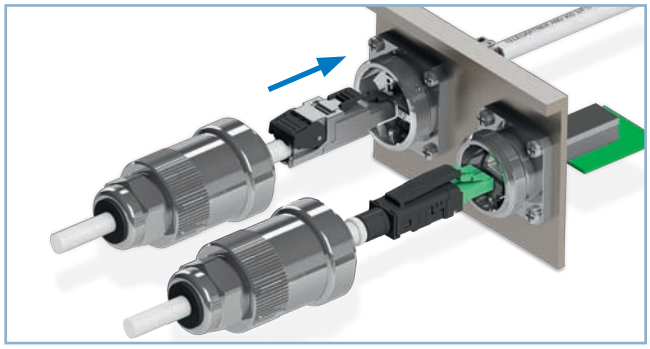

## Schritt 1:
## Stecker in Flansch einstecken

Steckereinsatz unabhängig von der Steckebene in den Einsatz im Flansch einstecken.

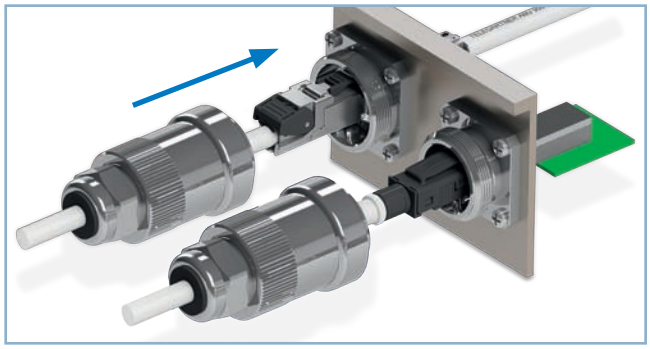

## Schritt 2:
## Gehäuse über Stecker ziehen

Steckergehäuse über Steckereinsatz schieben.

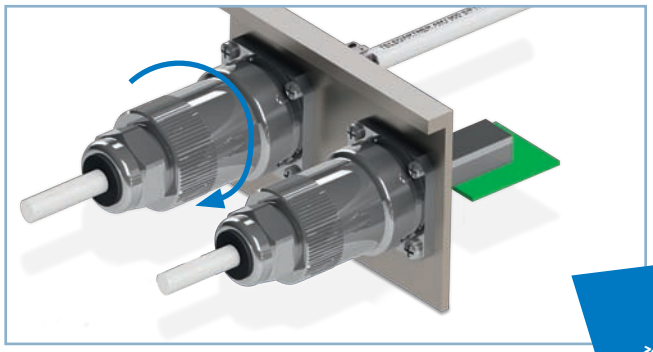

## Schritt 3:
## Verriegeln - Abdichten - Zugentlasten

Stecker mit dem Flansch verschrauben - Schnittstelle ist mit einer Drehbewegung verriegelt, abgedichtet und zugentlastet.

TOC FLEX
VERRIEGELN, ABDICHTEN UND ZUGENTLASTEN MIT EINEM DREH

**Telegärtner Karl Gärtner GmbH**
Lerchenstr. 35
D-71144 Steinenbronn
Telefon: +49 (0) 7157 / 125-100
Telefax: +49 (0) 7157 / 125-120
E-Mail: info@telegaertner.com
Web: www.telegaertner.com

**Ihr Fachhändler:**

T00013A0236a • 11/2012